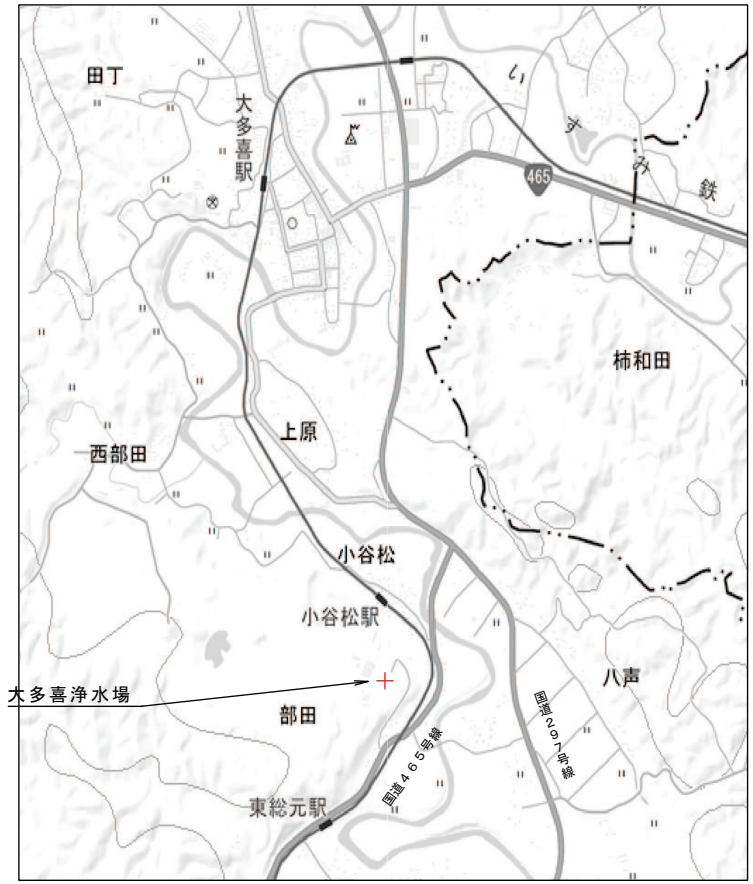

案内図

注）国土地理院の電子地形図に工事施工箇所、道路名等を追記して掲載

施工対象

工事名称	送水ポンプ等点検整備工事		
図面名称	案内図及び場内平面図		
工事番号	浄修2024第2号	整理番号	
縮尺	Free	図面枚数	15 葉中 1
完成	令和　年　月　日		
施工業者			
南房総広域水道企業団			
課長		担当	

番号	①（No.1～3）	②	③	④	⑤（No.1～3）	⑥（No.1・2）	⑦	⑧	⑨
名称	安房系送水ポンプ-電動機	仕切弁	電動ｶﾑ型制御器	金属抵抗器	安房系送水ポンプ逆止弁	系統運転用減圧弁	場内給水ポンプ制御盤	逃し弁M1	コンプレッサー
仕様	両吸込うず巻きポンプ（300×200CKNM） 14.5m3/min×129m ×1，490min-1×450kW	MSV-0-E φ300 外ねじ式 電動仕切弁	DS362-W11A1 1500V 520A	DGP-600N-B6M 805V 335A	CVDB-300 Φ300 Max 1.60MPa	MRF-100（X） φ250 1.20MPa-0.85MPa	鋼板製屋内設置形（自立型） 200V/50Hz W1200×H1950×D500	RFD42型青圧弁 Φ150 設定圧力（P1） 9.0kgf/cm2	GKH-75C5 200V/50Hz 7.5kW
台数	3	3	3	3	3	2	1	1	4
備考									

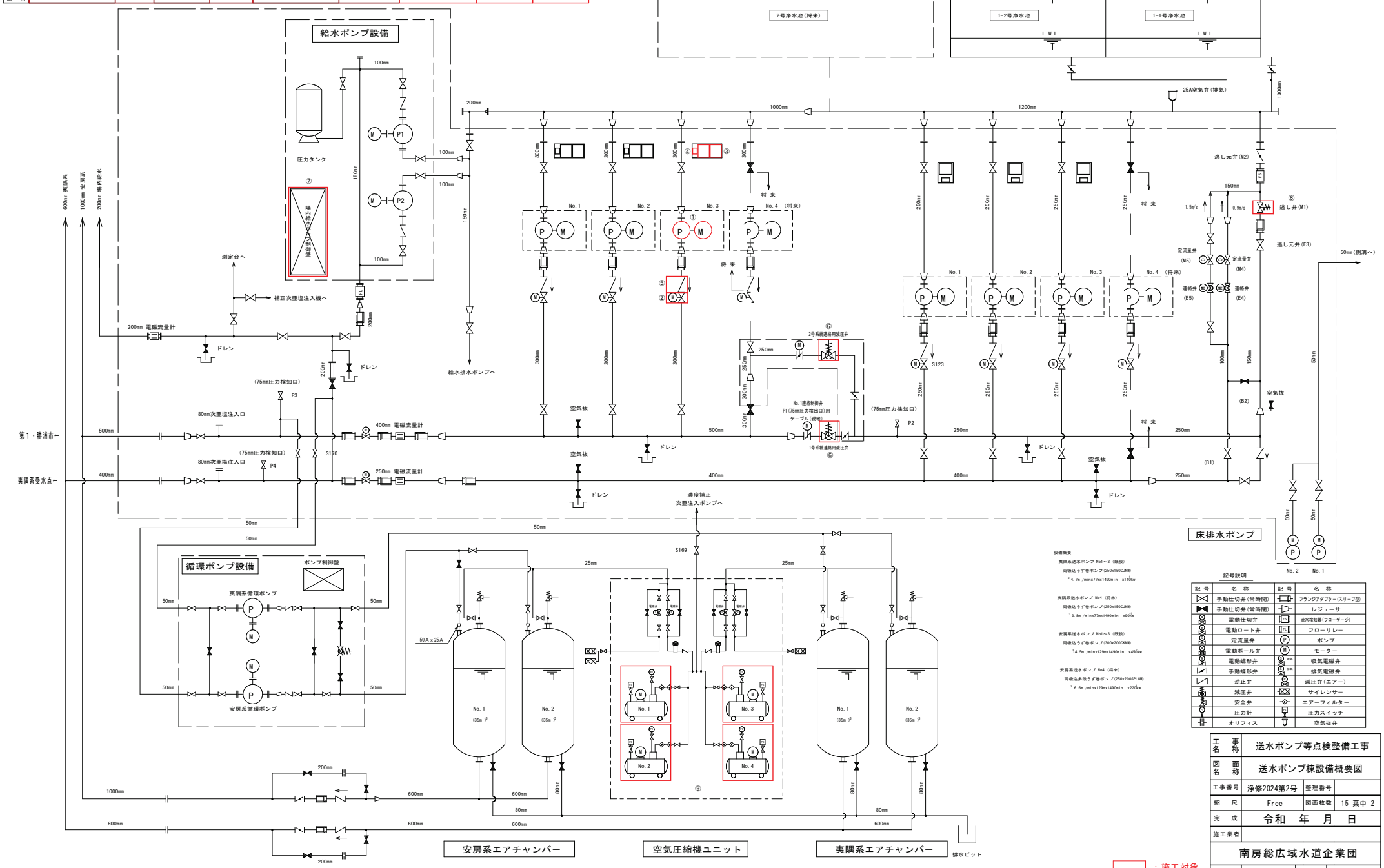

設備概要

東隅系送水ポンプ No1～3（既設）
両吸込うず巻ポンプ（250x150CJNM）
^{3} 4.7m /minx77mx1490min x110kw

東隅系送水ポンプ No4（将来）
両吸込うず巻ポンプ（250x150CJNM）
^{3} 3.8m /minx77mx1490min x90kw

安房系送水ポンプ No1～3（既設）
両吸込うず巻ポンプ（300x200CKNM）
^{3} 14.5m /minx129mx1490min x450kw

安房系送水ポンプ No4（将来）
両吸込多段うず巻ポンプ（250x200SPLGM）
^{3} 6.6m /minx129mx1490min x220kw

記号説明

記号	名称	記号	名称
	手動仕切弁（常時開）		フランジアダプター（スリーブ型）
	手動仕切弁（常時閉）		レジューサ
	電動仕切弁	FS	流水検知器（フローゲージ）
	電動ロート弁	FL	フローリレー
	定流量弁	P	ポンプ
	電動ボール弁	M	モーター
	電動蝶形弁		吸気電磁弁
	手動蝶形弁		排気電磁弁
	逆止弁		減圧弁（エアー）
	減圧弁		サイレンサー
	安全弁		エアーフィルター
	圧力計		圧力スイッチ
	オリフィス		空気抜弁

浄水

：施工対象

工事名称	送水ポンプ等点検整備工事		
図面名称	送水ポンプ棟設備概要図		
工事番号	浄修2024第2号	整理番号	
縮尺	Free	図面枚数	15 葉中 2
完成	令和　年　月　日		
施工業者			
	南房総広域水道企業団		
課長		担当	

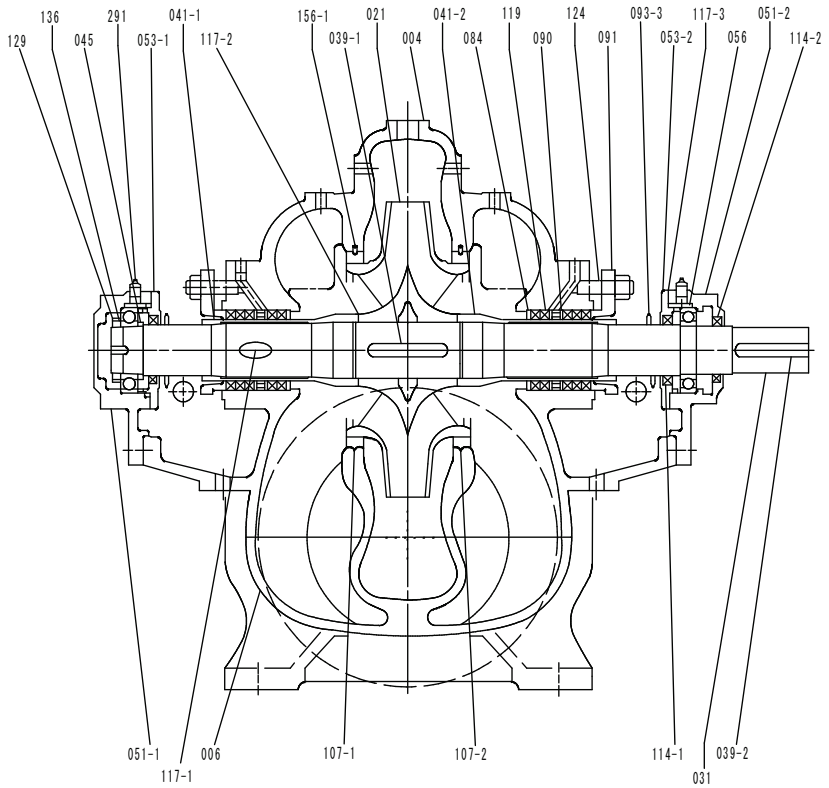

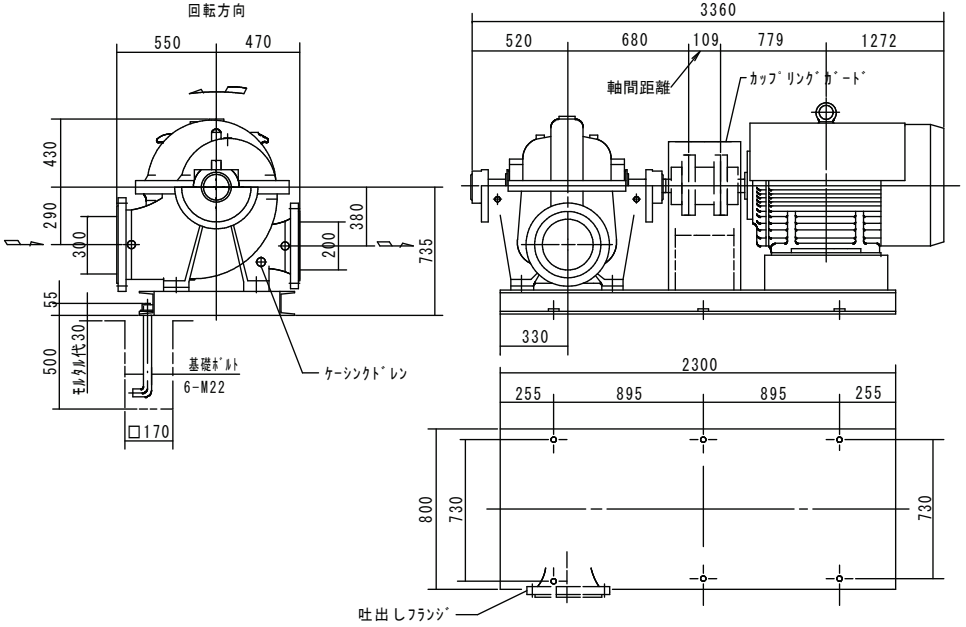

安房系３号送水ポンプ電動機
ＴＩＰ ＤＣＫ－ＥＭ
４５０ｋＷ，６６００Ｖ，４６Ａ，４Ｐ，５０Ｈｚ

電動機ベアリング゛ #6226	２個
軸受ワッシャ	２個
軸受ナット	２個
フェルトパッキン 6.4×6.4×1200	２個
ブラシ引上用モータベアリング	１個
ブラシホルダー・ブラシ・スプリング	６組
ブレード	３個
接触子	６個
短絡カラー	１台分
ミニベアリング（取付ボルト付）	２個
リミットスイッチ	１台分

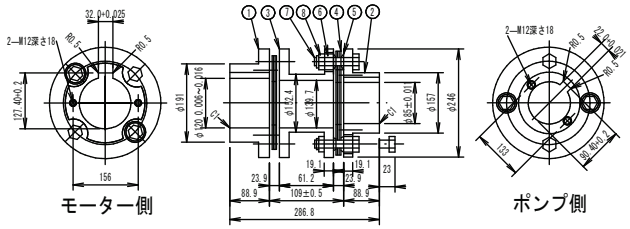

安房系送水ポンプ　３００×２００ＣＫＮＭ

安房系３号送水ポンプ
３００×２００ＣＫＮＭ型両吸込渦巻ポンプ
３００mm×２００mm，１４．５m3／min
１，４９０min-1，１２９m

番号	部品名	材料	数量	備考
090	ランタンリング	SUS304	2	
084	パッキン板	SUS304	2	
056	玉軸受	—	2	6128（ピン付）
053-2	軸受カバー	FC200	1	
053-1	軸受カバー	FC200	1	
051-2	軸受ケーシング	FC200	1	
051-1	軸受ケーシング	FC200	1	
045	ディスタンスピース	SS400	1	
041-2	パッキン用スリーブ	SUS304	1	
041-1	パッキン用スリーブ	SUS304	1	
039-2	キー	S50CN	1	
039-1	キー	S50CN	1	
031	主軸	SCM440	1	
021	羽根車	SCS13	1	
006	下部ケーシング	FCD450	1	
004	上部ケーシング	FCD450	1	

番号	部品名	材料	数量	備考
291	グリースニップル	C3604BD	2	ニッケルメッキ
156-1	ノックピン	SUS304	2	
136	軸受用座金	SS400	1	
129	軸受ナット	SS400	1	
124	パッキン押えボルト	C3604BD	4	
119	グランドパッキン	P#6501L	10	132×110×16
117-3	ガスケット	オイルシート	2	213×161×0.2
117-2	ガスケット	V#6500	2	132×100.5×0.8
117-1	ガスケット	V#6500	1	
114-2	オイルシール	NBR	1	SB9011513
114-1	オイルシール	NBR	2	SB9512013
107-2	ケースウエアリング	CAC406	1	
107-1	ケースウエアリング	CAC406	1	
093-3	水切リング	SUS304	2	
091	パッキン押え	SCS13	2	

GF形ガスケット（吸込側）　300A用NBR	１枚
GF形ガスケット（吐出側）　200A用NBR	１枚
ﾌｫｰﾑﾌﾚｯｸｽｶｯﾌﾟﾘﾝｸﾞﾊﾟｯｸｷｯﾄ	２組
連成計　φ100　G3/8　-0.1～0.4MPa	１個
圧力計　φ100　G3/8　0.0～2.5MPa	１個

安房系３号送水ポンプ・電動機　工場点検整備
GFｶﾞｽｹｯﾄ，ﾌｫｰﾑﾌﾚｯｸｽｶｯﾌﾟﾘﾝｸﾞﾊﾟｯｸｷｯﾄ，連成計，圧力計　現場整備

工事名称	送水ポンプ等点検整備工事		
図面名称	安房系３号送水ポンプ及び電動機		
工事番号	浄修2024第2号	整理番号	
縮尺	Free	図面枚数	15 葉中 3
完成	令和　年　月　日		
施工業者			
南房総広域水道企業団			
課長		担当	

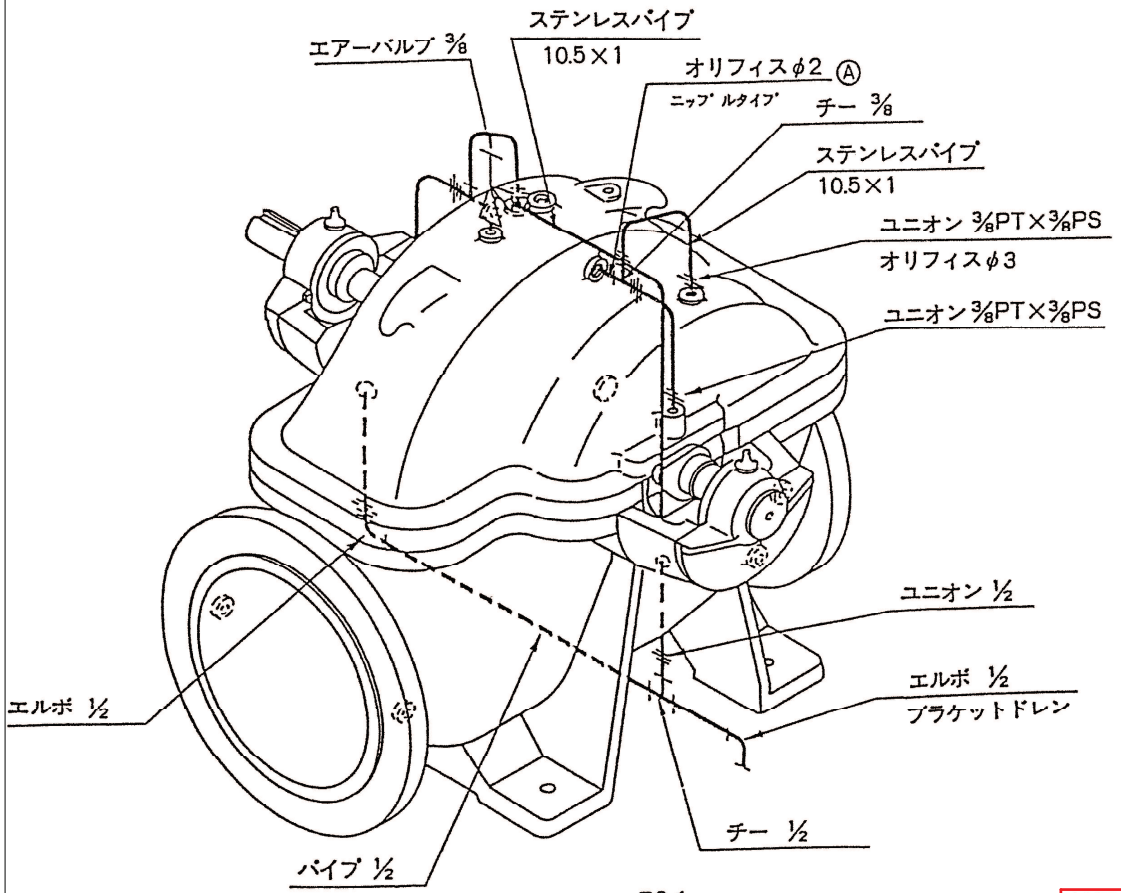

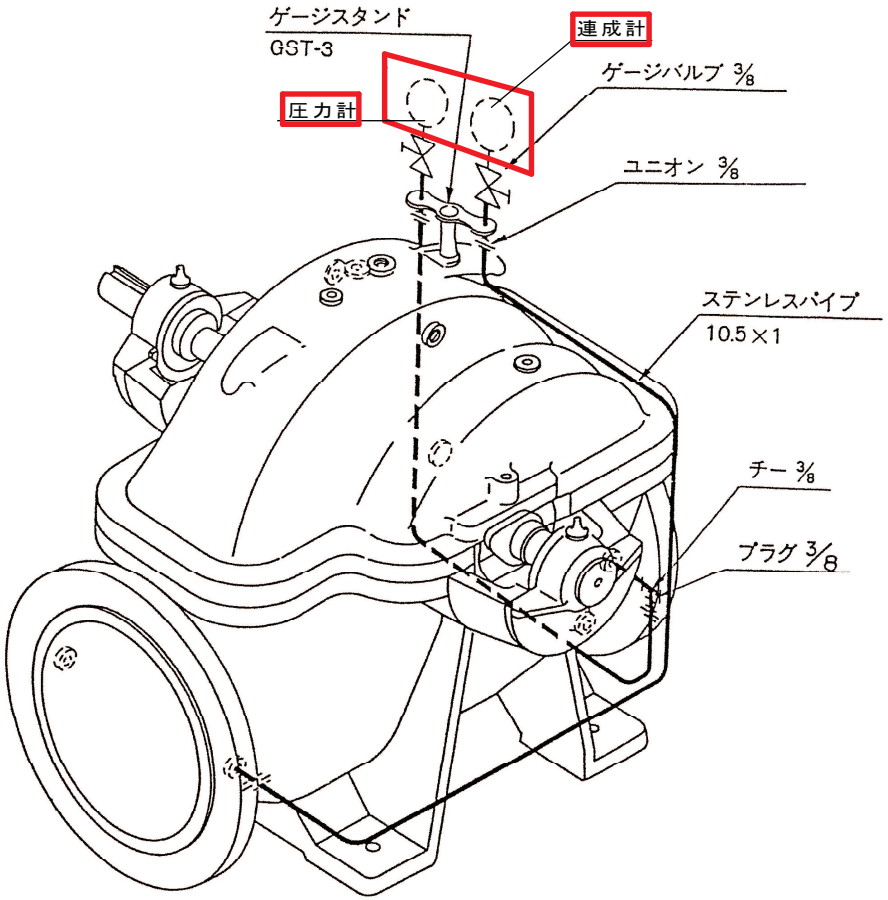

Ⓐ 吐出ケーシング部
取付部詳細
オリフィスの取付方向

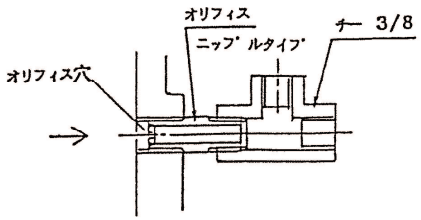

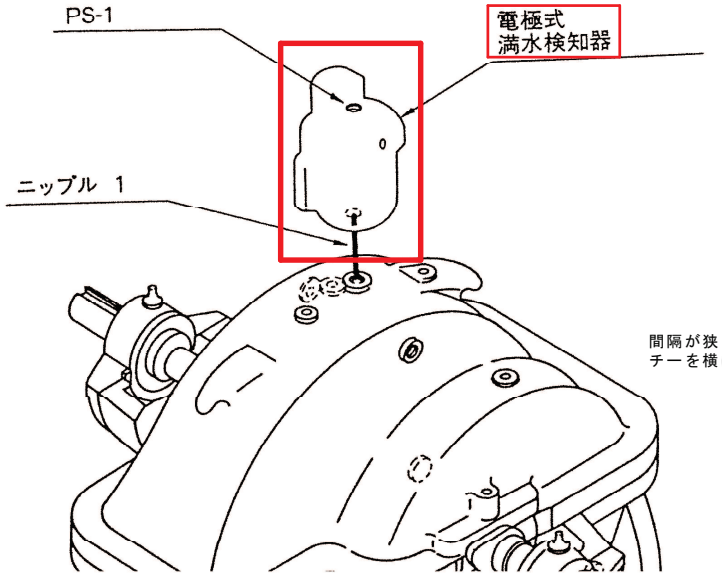

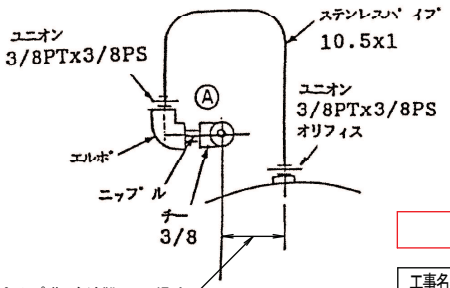

間隔が狭くパイプ曲げが難しい場合、
チーを横に向けエルボを使用

施工対象

工事名称	送水ポンプ等点検整備工事		
図面名称	安房系３号送水ポンプ小配管		
工事番号	浄修2024第2号	整理番号	
縮尺	Free	図面枚数	15 葉中 4
完成	令和　年　月　日		
施工業者			
南房総広域水道企業団			
課長		担当	

送水ポンプ満水検知器用
電磁弁配置図
安房系送水ポンプ全台共通

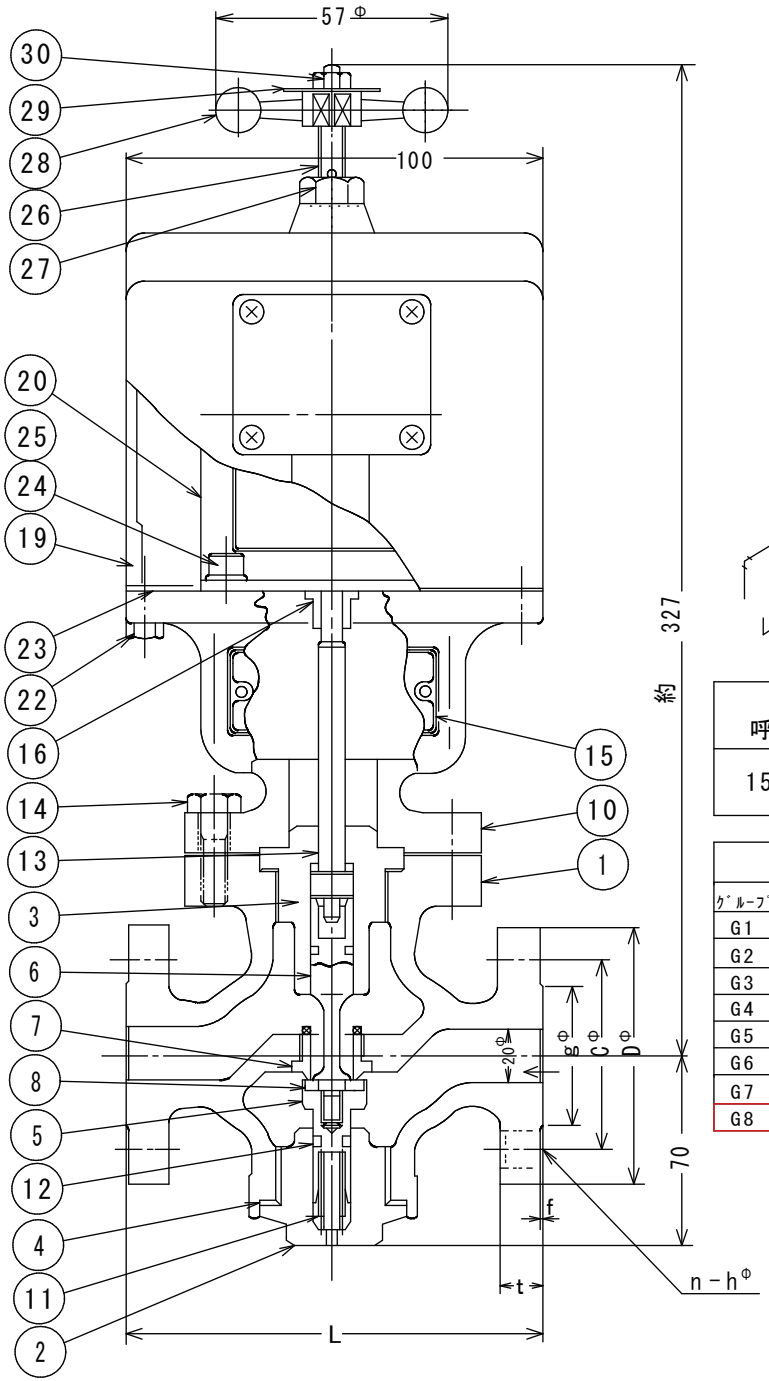

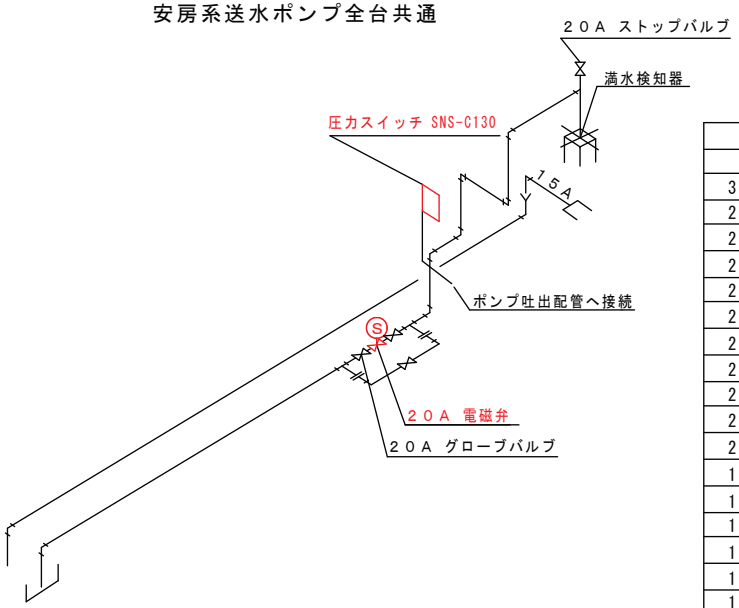

呼び径	電圧(V) / 周波数(Hz) / 電流(A)	100		110		200		220			
		50	60	50	60	50	60	50	60		
15. 20A	起動電流	10.0	12.1	9.09	11.0	5.00	6.05	4.55	5.50		
	励磁電流	0.84	0.99	0.77	0.90	0.42	0.50	0.39	0.45		

寸　法　表

ｸﾞﾙｰﾌﾟ	呼ﾋﾞ径	L	D	t	f	g	C	n	h	備　考
G1	15A	148	80	12	1	48	60	4	12	JIS 5KRFﾌﾗﾝｼﾞ
G2	20A	152	85	14	1	52	65	4	12	
G3	15A	158	95	16	1	52	70	4	15	JIS10KRFﾌﾗﾝｼﾞ
G4	20A	160	100	18	1	58	75	4	15	
G5	15A	160	115	18	1	55	80	4	19	JIS30KRFﾌﾗﾝｼﾞ（標準）
G6	20A	160	120	18	1	60	85	4	19	
G7	15A	156	95	16	1	52	70	4	15	JIS20KRFﾌﾗﾝｼﾞ（標準）
G8	20A	160	100	18	1	58	75	4	15	

符号	部品名称	材質	数量	備考
30	六角ナット	C3604	1	
29	開閉指示銘板	C2600	1	
28	ハンドル車	ZDC	1	
27	六角ナット	SS400・ナイロン	1	
26	手動棒	C3604	1	
25	バネ座金	SWRH62	4	
24	六角穴付ボルト	S45C	4	
23	ガスケット	CR	1	
22	六角ボルト	SUS 304	4	
21	ターミナルボックス	――	1 組	図面表記なし
20	ソレノイド	――	1 組	(M-5-8D)
19	ソレノイドケース	AC 7	1	
18	――	――	―	
17	――	――	―	
16	ブッシュ	C3604	1	
15	銘板	C2600	1	
14	六角ボルト	SUS 304	4	
13	プッシュピン	SUS 304	1	
12	Oリング	NBR	2	
11	バネ	SUS304-WP	1	
10	ソレノイドベース	AC 7	1	
9	――	――		
8	ディスク	テフロン	1	
7	弁座	SUS 304	1	
6	弁棒	SUS 304	1	
5	弁体	SUS 304	1	
4	ガスケット	合成繊維	1	又はアスベスト
3	上部フタ	C3604	1	
2	下部フタ	C3604	1	
1	本体	FCD 450	1	

：施工対象

工事名称	送水ポンプ等点検整備工事		
図面名称	2方口直動式電磁弁（通電開）		
工事番号	浄修2024第2号	整理番号	
縮尺	Free	図面枚数	15 葉中 5
完成	令和　年　月　日		
施工業者			
南房総広域水道企業団			
課長		担当	

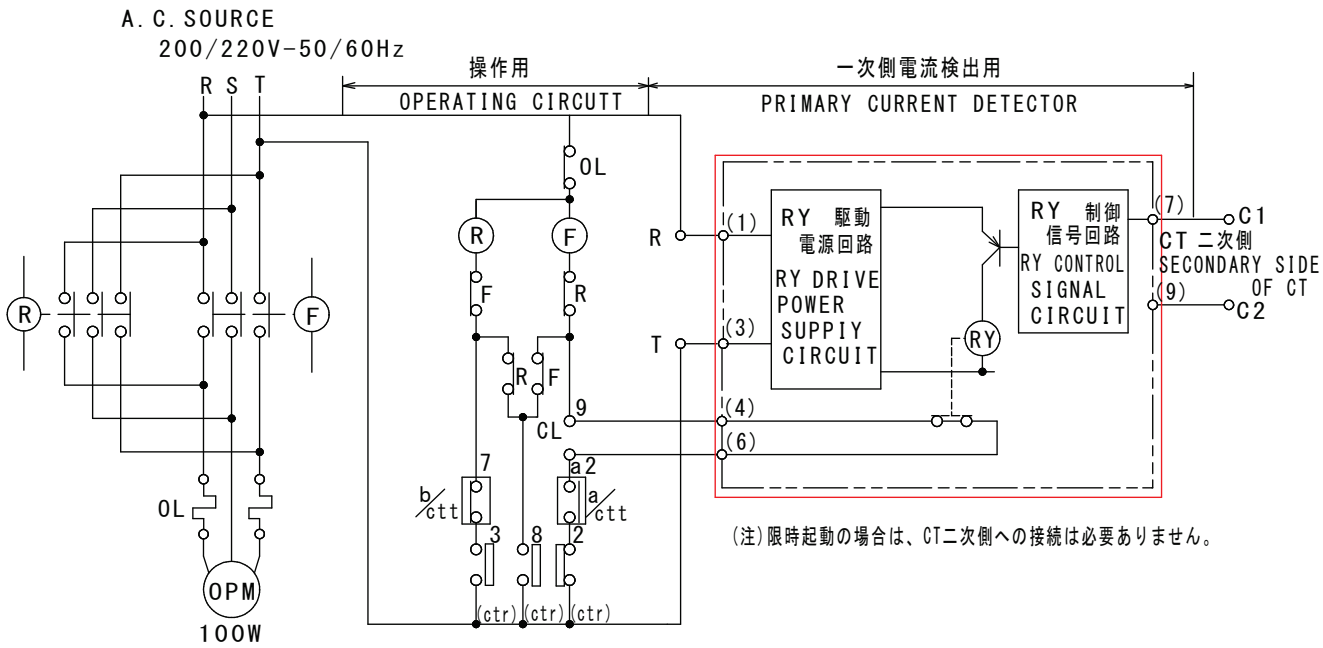

PNO.	重量 WEIGHT(KG)
1	112
2	128
3	135

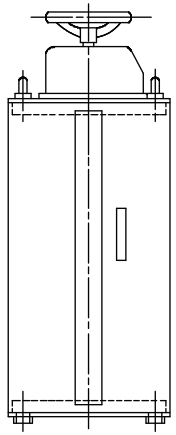

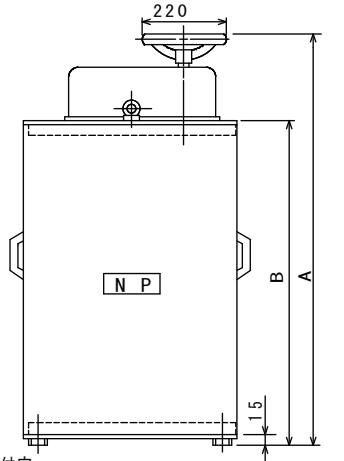

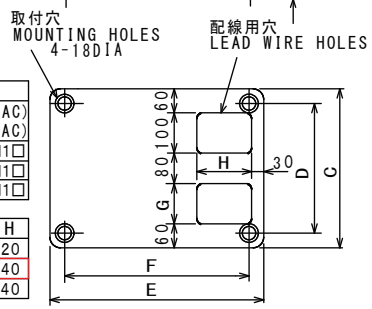

安房系送水ポンプ用

PNO.	形式 TYPE-FORM 起動用 (AC) STARTING (AC)		速度調整用 (AC) SPEED CONTROL (AC)	
1	DS361-W7□	DS361-W11□	DV361-W7□	DV361-W11□
2	DS362-W7□	DS362-W11□	DV362-W7□	DV362-W11□
3	DS363-W7□	DS363-W11□	DV363-W7□	DV363-W11□

PNO.	A	B	C	D	E	F	G	H
1	985	765	380	310	500	430	80	120
2	1040	820	400	330	540	470	100	140
3	1040	820	400	330	540	470	100	140

安房系３号送水ポンプ始動制御器　現場点検整備
限流継電器　交換

工事名称	送水ポンプ等点検整備工事		
図面名称	電動カム型制御器（回路図）		
工事番号	浄修2024第2号	整理番号	
縮　尺	Free	図面枚数	15 葉中 6
完　成	令和　年　月　日		
施工業者			
南房総広域水道企業団			
課　長		担　当	

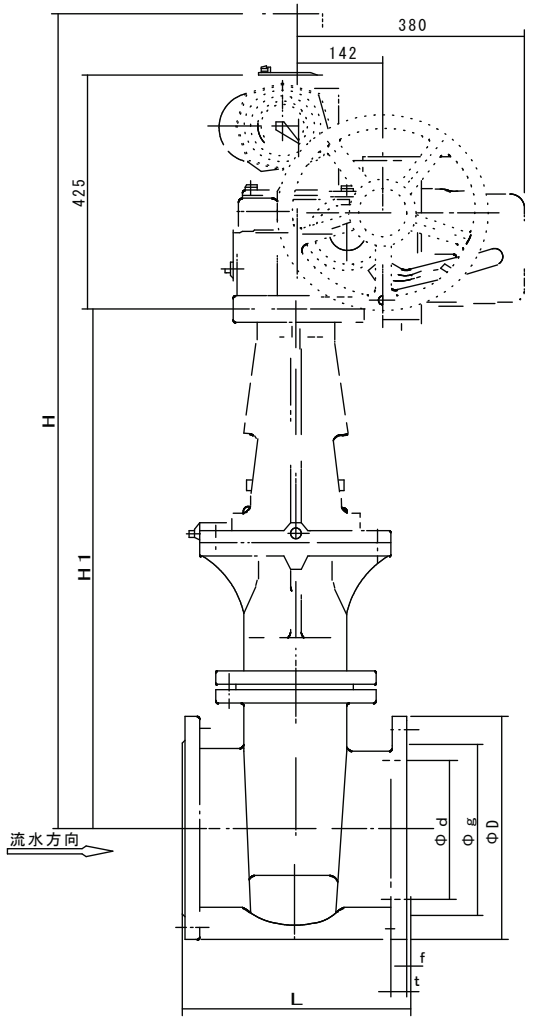

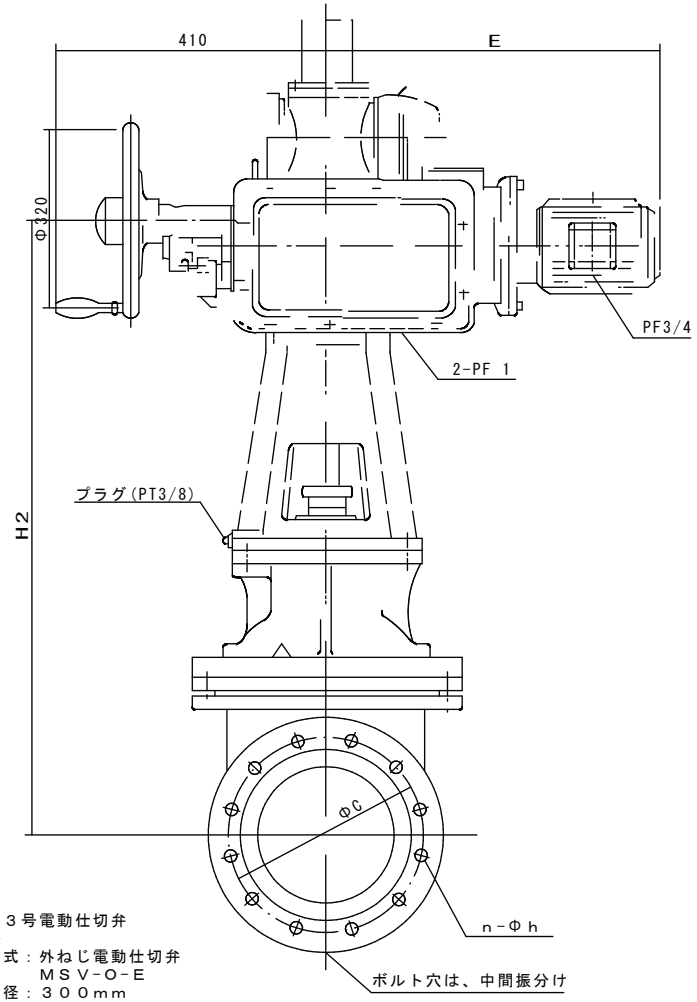

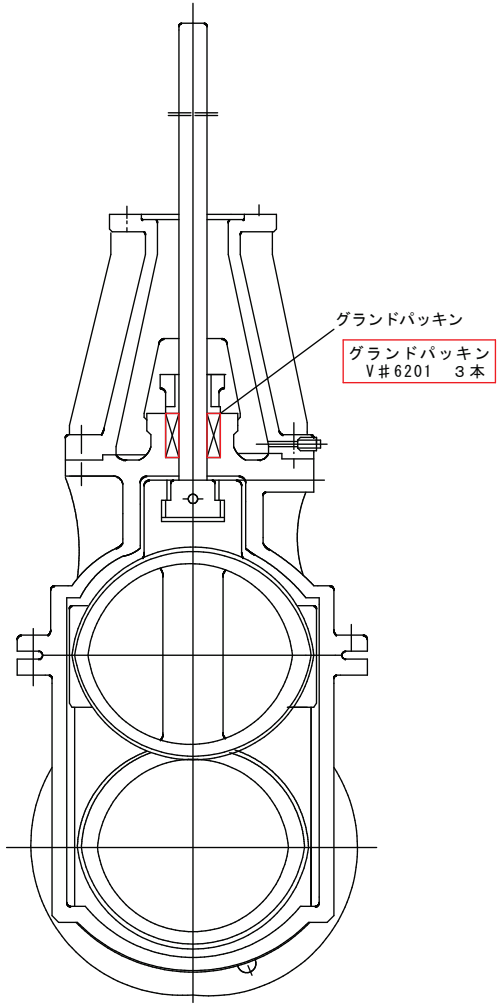

安房系３号電動仕切弁
弁仕様
型　　式：外ねじ電動仕切弁
　　ＭＳＶ-Ｏ-Ｅ
呼び　径：３００ｍｍ
フランジ：ＪＩＳ Ｇ 5527（１６Ｋ）ＲＦ

記号 / 呼び径	d	JIS G 5527 (10K) g	c	D	t	f	n	h	JIS G 5527 (16K) g	c	D	t	f	n	h	L	A	H1	H2	H
250	250	325	355	400	30	2	12	25	345	380	430	24	2	12	27	380	450	968	1148	1493
300	300	370	400	445	32	3	16	25	395	430	480	36	3	16	27	400	512	1049	1229	1574
350	350	415	445	490	34	3	16	25	440	480	540	38	3	16	33	430	582	1256	1436	1841
400	400	475	510	560	36	3	16	27	495	540	605	42	3	16	33	470	666	1359	1539	2034
450	450	530	565	620	38	3	20	27	560	605	675	46	3	20	33	500	750	1515	1695	2190

：施工対象（３号）

工事名称	送水ポンプ等点検整備工事		
図面名称	安房系電動仕切弁		
工事番号	浄修2024第2号	整理番号	
縮　尺	Free	図面枚数	15 葉中 7
完　成	令和　年　月　日		
施工業者			
南房総広域水道企業団			
課　長		担　当	

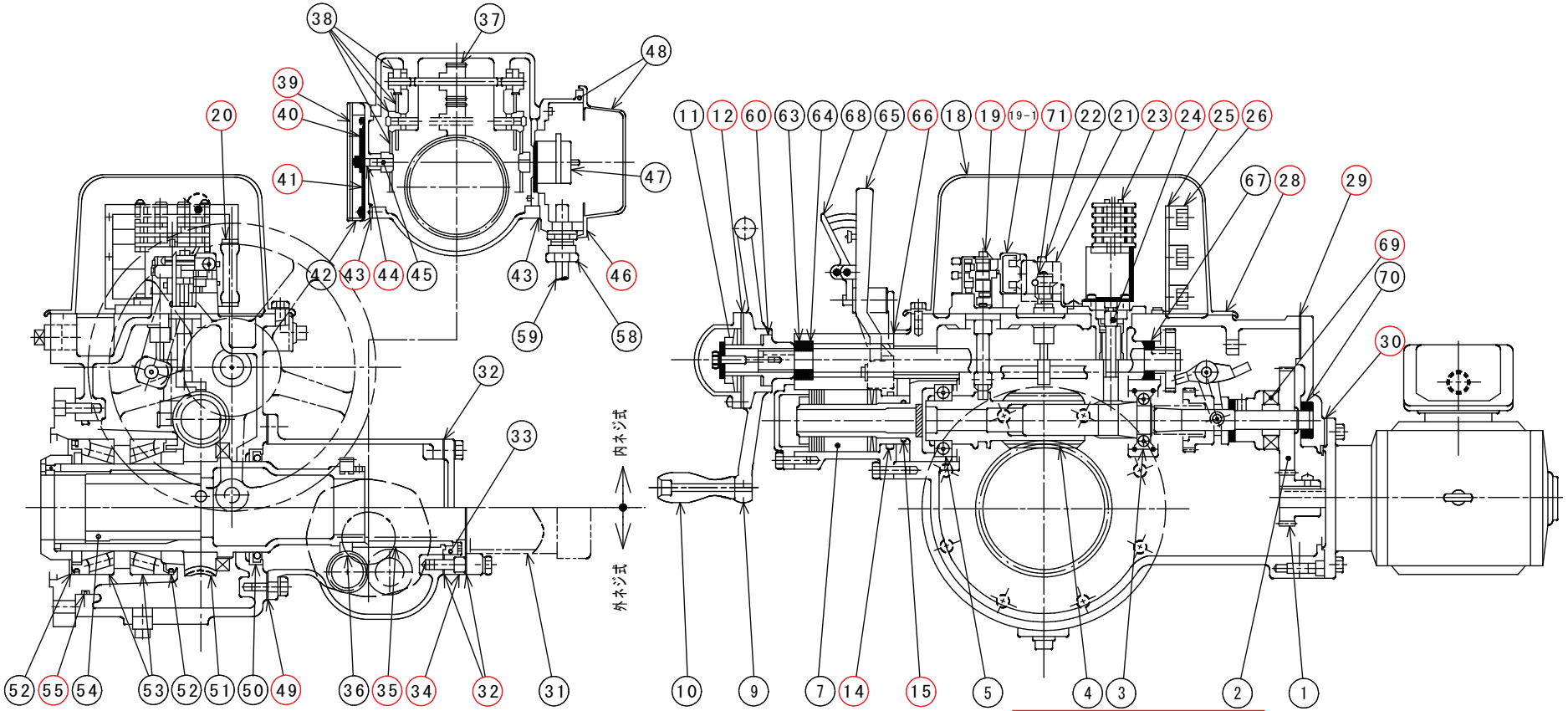

配線材	1組
グリース	7．5kg
雑材(ビス・ボルト類　他)	
0リング含む	1組
発信器ケーブル(金具類含む)	1組

安房系電動仕切弁
電動操作機仕様
型式：屋外防じん防噴流外皮表面自冷形
ＬＴＭＤＧ-０５Ｒ
動力：２００Ｖ/５０Ｈｚ
出力：１．５ｋＷ

項	名　称	数	項	名　称	数	項	名　称	数	項	名　称	数
1	A　ギヤ	1	19	トルクスイッチユニット	1式	36	開度計ウォーム	1	54	ステムブッシュ	1
2	B　ギヤ	1	19-1	トルク・インターロック用マイクロスイッチ	1	37	開度計ウォームホイール	1	55	O　リング	1
3	ベアリング	1	20	スペースヒータ	1	38	開度計ギヤ	1	56	――――	
4	ウオーム	1	21	セイレスタ	1	39	透明カバ（アクリル板）	1	57	――――	
5	ベアリング	1	22	セイミッタ	1	40	開度計用指示針	1	58	コネクター	1
6	――――		23	リミットスイッチユニット	1式	41	目盛板	1	59	キャプタイヤケーブル	1
7	トルクスプリング	1式	24	リミットスイッチギヤユニット	1式	42	ケース	1	60	O　リング	1
8	――――		25	Ｔサポート	1	43	ガスケット	2	61	――――	
9	手動ハンドル	1	26	端子台	1	44	O　リング	1	62	――――	
10	ハンドル握り	1	27	――――		45	シジシャフト	1	63	オイルシール	
11	スリップ装置	1式	28	ガスケット	1	46	ガスケット	1	64	ベアリング	1
12	ガスケット	1	29	ガスケット	1	47	ポテンショメータ	1	65	キリカエレバ	1
13	――――		30	ガスケット	1	48	発信器ケース	1	66	ガスケット	1
14	O　リング	1	31	スピンドルカバ	1	49	ガスケット	1	67	ベアリング	1
15	O　リング	1	32	ガスケット	1~2	50	オイルシール	1	68	レバニギリ	1
16	――――		33	オイルシール	1	51	ウォームホイール	1	69	ソフトクラッチ	1
17	――――		34	スペーサ	1	52	オイルシール	2	70	ベアリング	1
18	スイッチカバ	1	35	外ネジ用ジョイント	1	53	ベアリング	2	71	インターロックスイッチユニット	1

施工対象（３号）

工事名称	送水ポンプ等点検整備工事		
図面名称	安房系仕切弁（電動操作機）		
工事番号	浄修2024第2号	整理番号	
縮尺	Free	図面枚数	15 葉中 8
完成	令和　年　月　日		
施工業者			
南房総広域水道企業団			
課長		担当	

寸法表（➡印ガ該当品デス）

G－	呼ビ径	d	L	H1	H2	F	管フランジ部						
							D	t	f	g	C	n	h
1	100	100	394	125	268	294	225	26	2	160	185	8	23
2	125	125	474	155	298	354	270	26	2	195	225	8	25
➡ 3	150	150	534	175	332	414	305	28	2	230	260	12	25
							JIS16K大平面座						

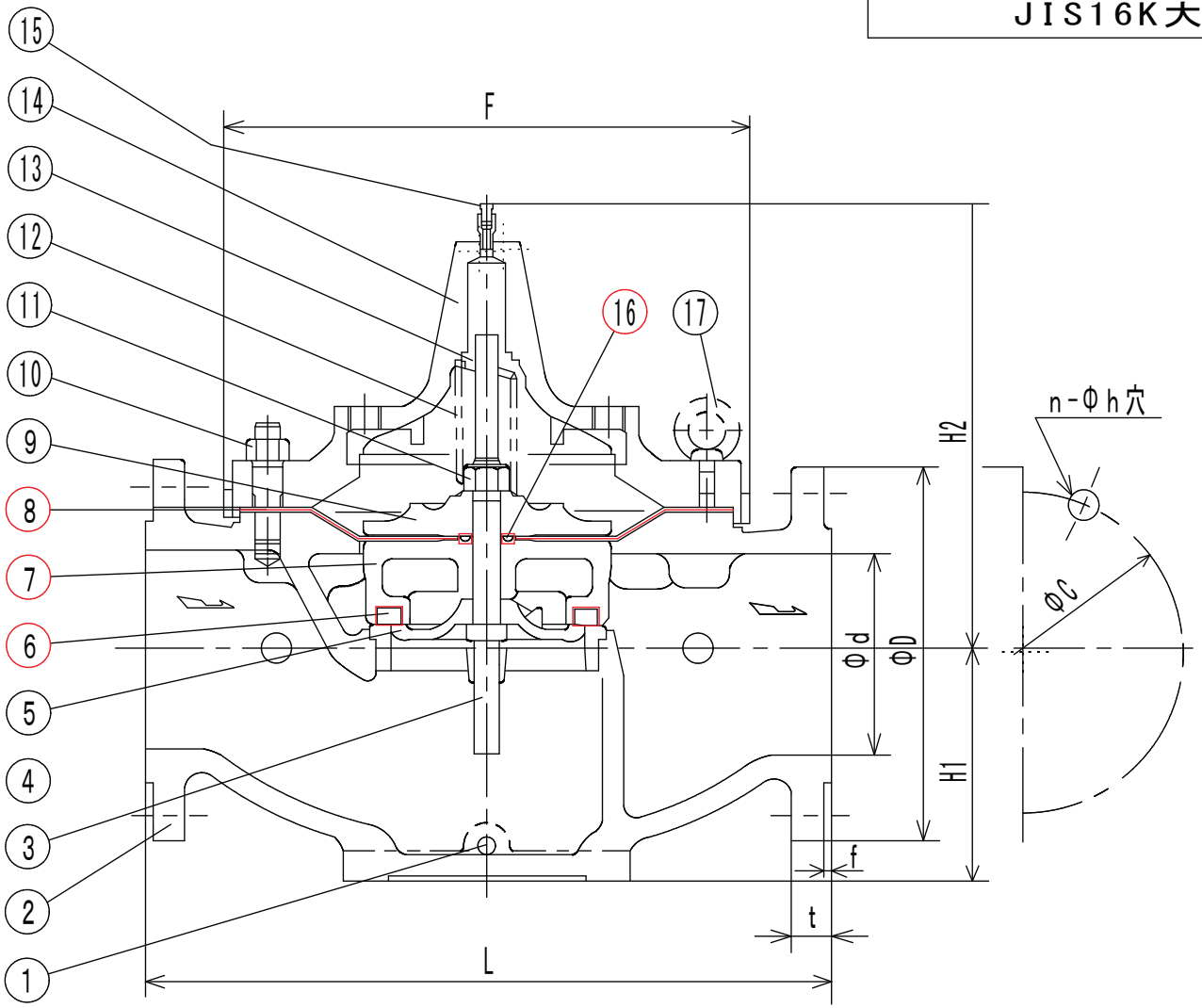

部番	部品名称	材料	摘要
17	アイボルト	SS400	
16	Oリング	合成ゴム	
15	空気抜弁	C3604	
14	フタ	FC200	
13	ブッシュ	BC6	
12	バネ	SUS304	
11	六角ナット	C3604	緩ミ止メ付
10	植込ﾎﾞﾙﾄ･六角ﾅｯﾄ	SGD3・SWRM	
9	ダイヤフラム押エ	FC200	
8	ダイヤフラム	合成ゴム	
7	ダイヤフラム受	FC200	
6	弁体	合成ゴム	
5	弁体押エ	BC6	
4	弁座	BC6	
3	弁棒	SUS304	
2	弁箱	FC200	
1	プラグ	C3604	

施工対象

工事名称	送水ポンプ等点検整備工事		
図面名称	逃し弁 M1構造図		
工事番号	浄修2024第2号	整理番号	
縮尺	Free	図面枚数	15 葉中 9
完成	令和 年 月 日		
施工業者			
南房総広域水道企業団			
課長		担当	

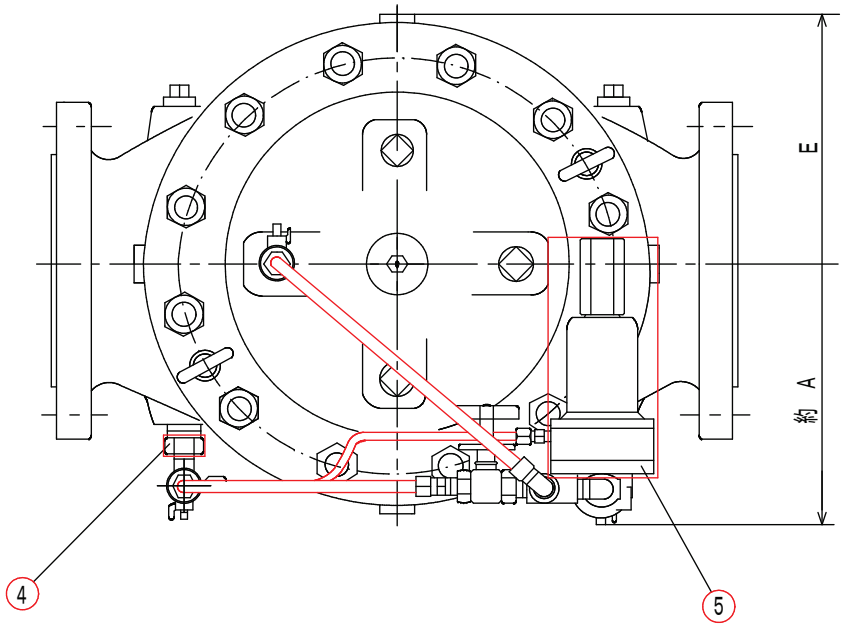

仕様	
流体	： 上水
温度	： 常温（ ２０℃ ）
設定圧力（Ｐ1）	： 9.0 kgf/cm2
設定圧力（Ｐ2）	： kgf/cm2
流量	： ＭＡＸ7.7 m3/min

寸法表（ ▶ 印ガ該当品デス）

G－	呼び径	L	H1	H2	A	E	管フランジ部						
							D	t	f	g	C	n	h
1	１００	３９４	１２５	３２０	１８０	１４７	２２５	２６	２	１６０	１８５	８	２３
2	１２５	４７４	１５５	３２０	２００	１７７	２７０	２６	２	１９５	２２５	８	２５
3	１５０	５３４	１７５	３４５	２２０	２０７	３０５	２８	２	２３０	２６０	１２	２５
							ＪＩＳ１６大平面座						

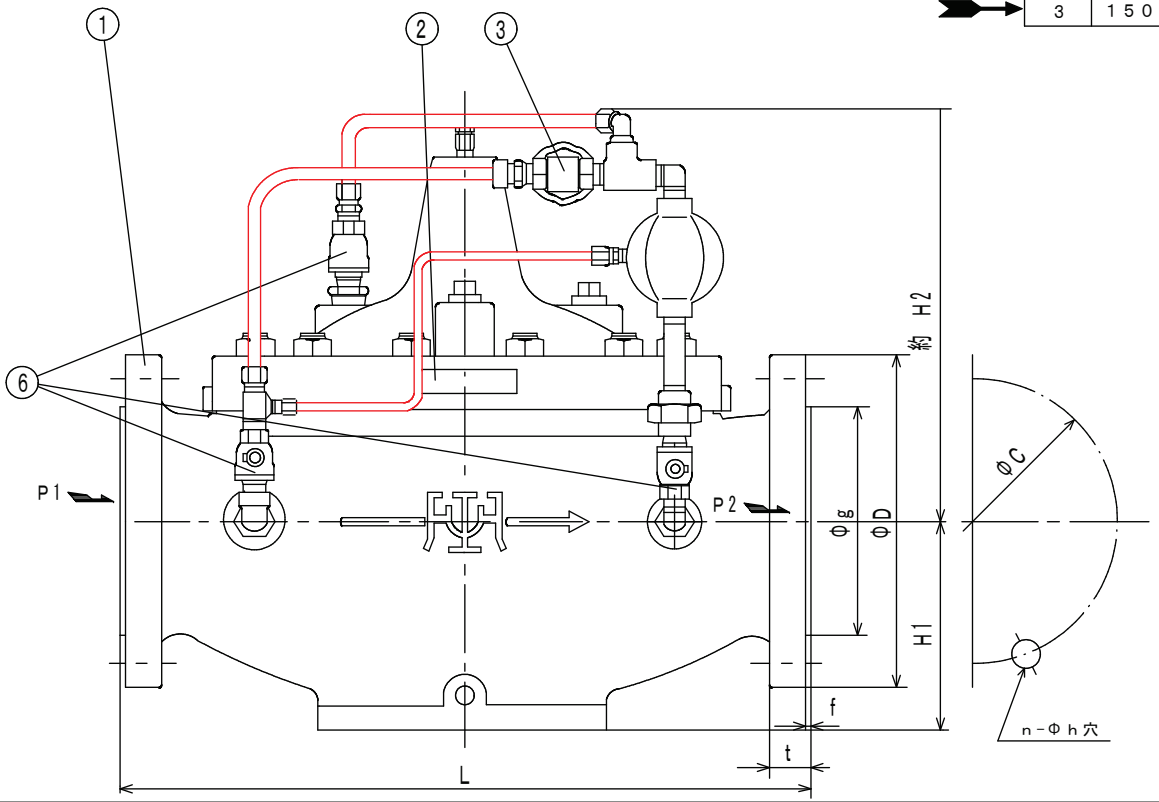

部番	部品名	材料	摘要
6			
5	RPD52-2型背圧弁		
4	FLI4型ストレーナ		
3	絞り弁		
2	銘板	C2801	
1	OD3型ﾀﾞｲﾔﾌﾗﾑ式基本弁		

：施工対象（アクセサリ廻り材料を含む）

工事名称	送水ポンプ等点検整備工事		
図面名称	逃し弁 Ｍ１外形図		
工事番号	浄修2024第2号	整理番号	
縮尺	Free	図面枚数	15 葉中 10
完成	令和 年 月 日		
施工業者			
南房総広域水道企業団			
課長		担当	

250mm コンフロー減圧弁 F=16K

S=1:10 (A3)

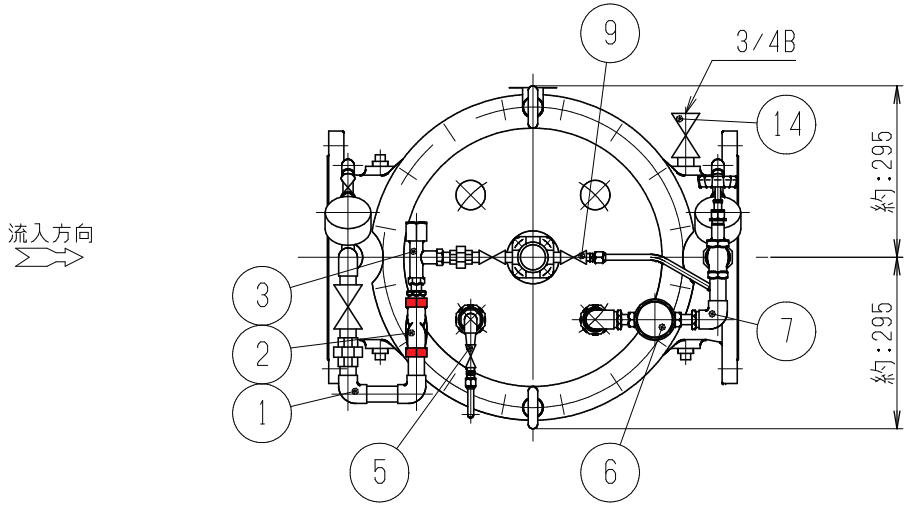

部番 NO.	部品名称 PART NAME	材質 MATERIAL	個数 Q' TY	備考 REMARKS
14	ボール弁	C3771B	1	通常時全閉
13	ニードル弁	C3771B	1	
12	圧力計		2	
11	メートルコック	C3771B	2	
10	バルブ本体	FCD450-10	1式	
9	排水弁	SCS14	1	通常時全閉
8	全閉弁	C3771B	1	通常時全開
7	二次配管	SUS304 +C3771B	1式	
6	パイロットバルブ	CAC902	1	
5	全開弁	SCS14	1	通常時全閉
4	ニードル台	SUS304	1	
3	ｽﾋﾟｰﾄﾞｺﾝﾄﾛｰﾙﾊﾞﾙﾌﾞ	CAC902	1	
2	ストレーナー	CAC406	1	
1	一次配管	SUS304 +C3771B	1式	

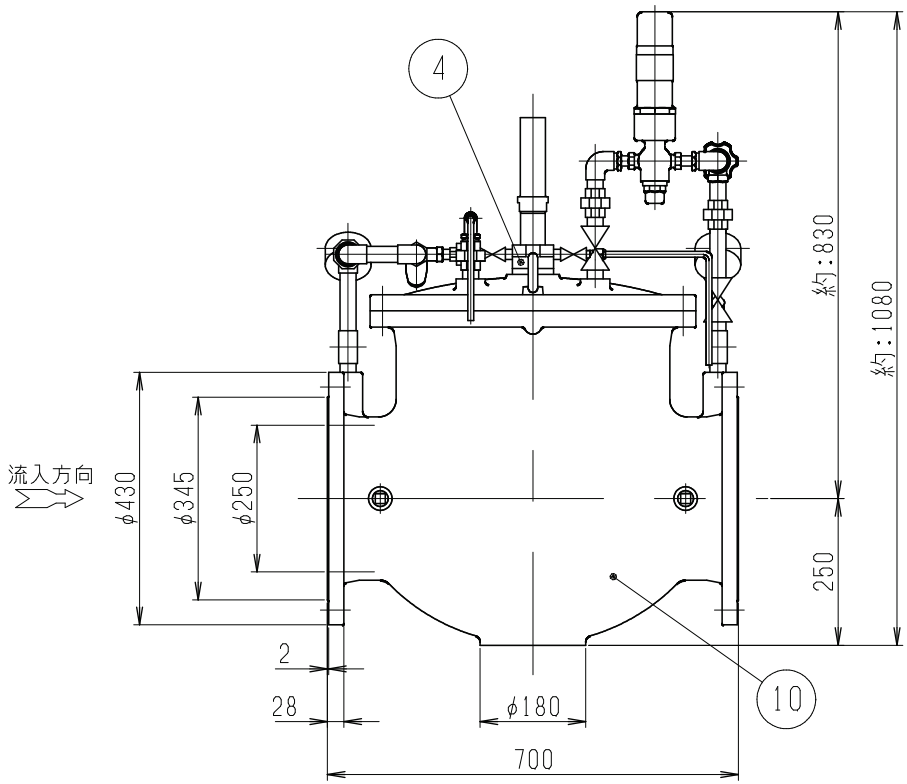

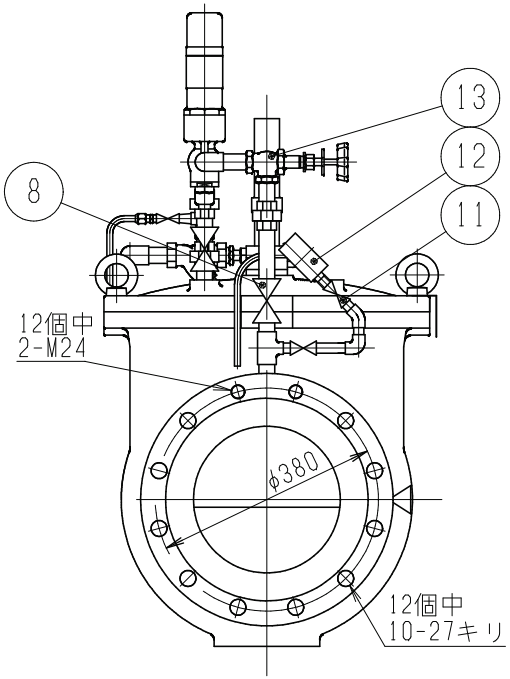

小配管の形状、圧力計の傾き、銘板の取付位置など現物とは異なる場合があります。

■：１・２号施工対象箇所（配管ﾊﾟｯｷﾝ類）

工事名称	送水ポンプ等点検整備工事		
図面名称	系統連絡用減圧弁 MRF-100 (X)		
工事番号	浄修2024第2号	整理番号	
縮尺	Free	図面枚数	15 葉中 11
完成	令和 年 月 日		
施工業者			
南房総広域水道企業団			
課長		担当	

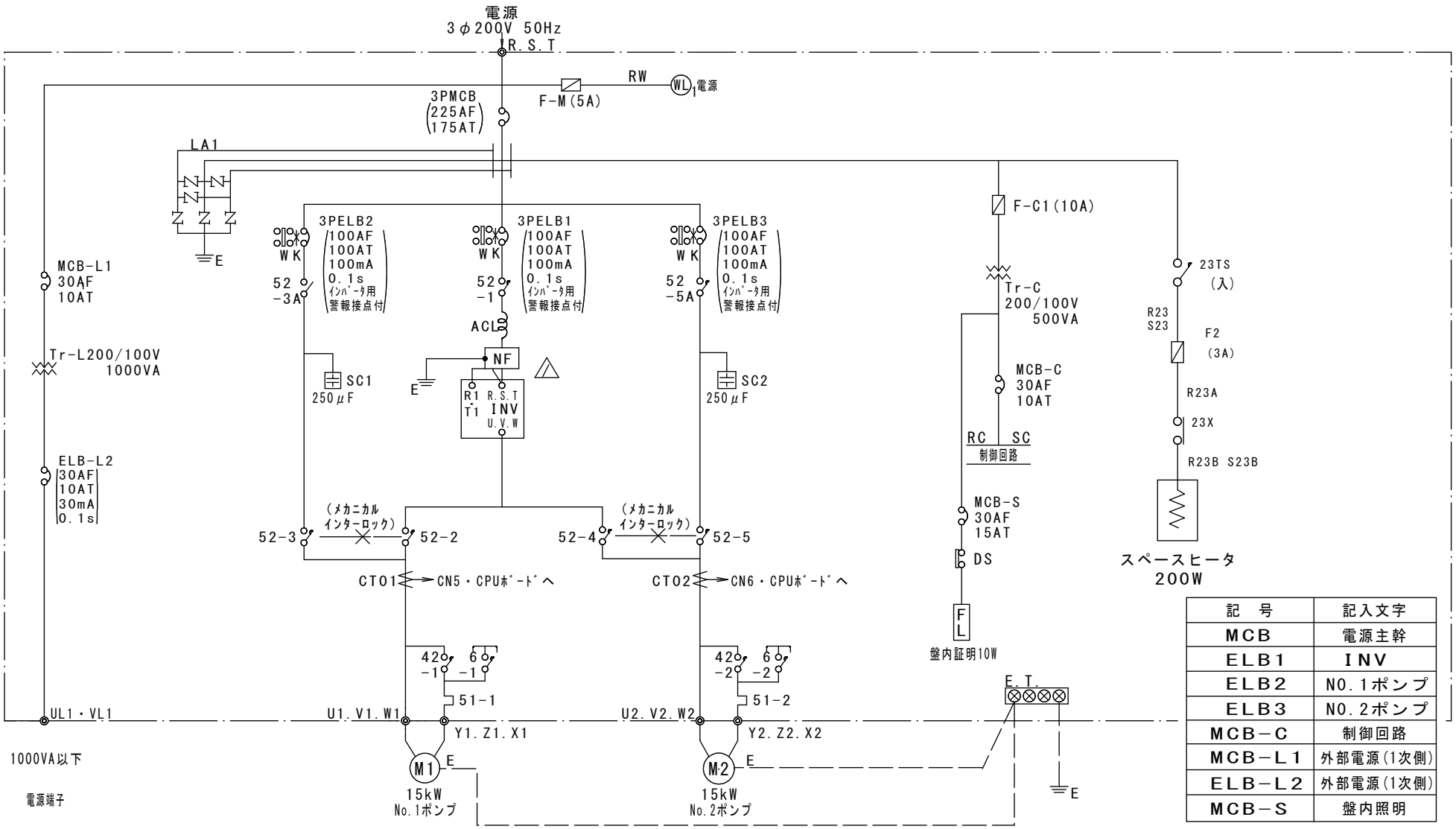

記　号	記入文字
MCB	電源主幹
ELB1	INV
ELB2	NO.1ポンプ
ELB3	NO.2ポンプ
MCB－C	制御回路
MCB－L1	外部電源(1次側)
ELB－L2	外部電源(1次側)
MCB－S	盤内照明

工事名称	送水ポンプ等点検整備工事		
図面名称	場内給水ポンプ制御盤　単線結線図		
工事番号	浄修2024第2号	整理番号	
縮　尺	Free	図面枚数	15 葉中 12
完　成	令和　年　月　日		
施工業者			
南房総広域水道企業団			
課　長		担　当	

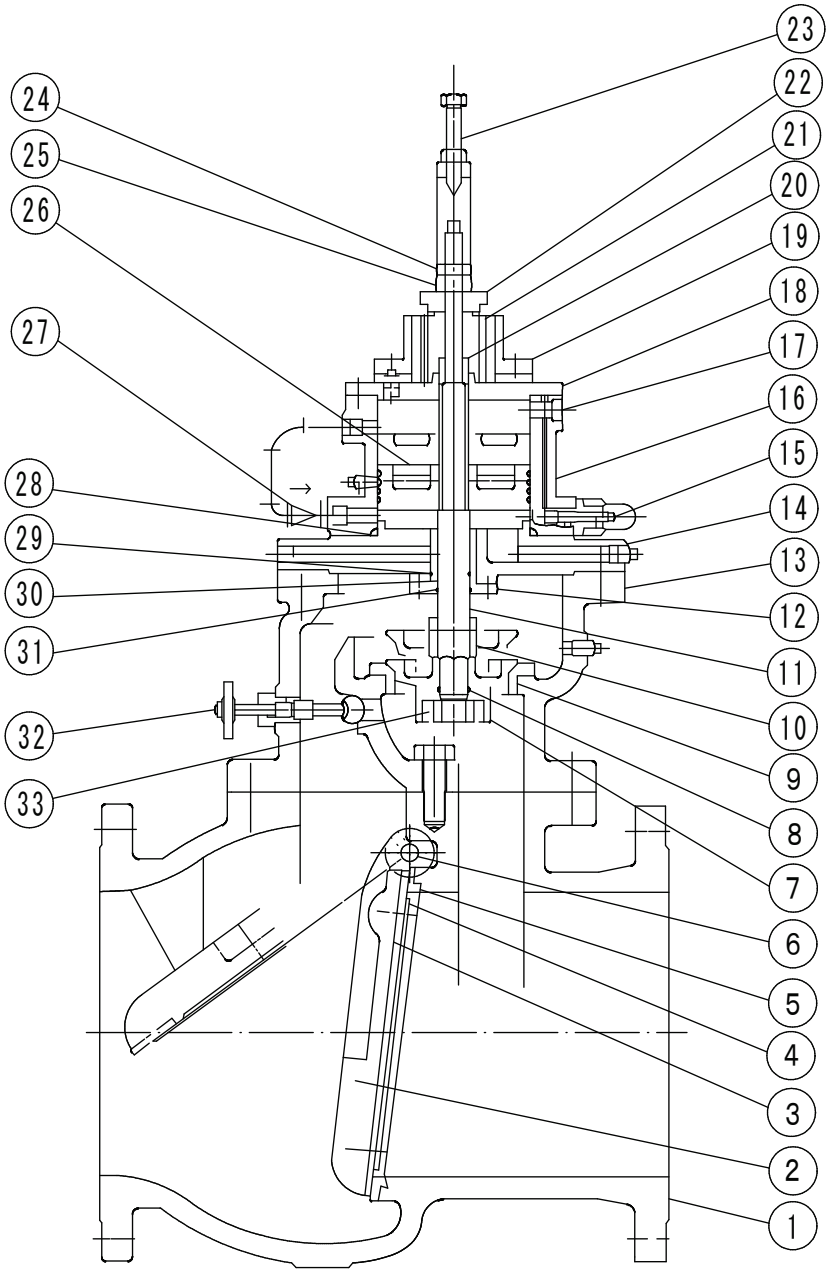

安房系送水ポンプ用逆止弁 口径：３００㎜

油圧用オイル　　１．５kg

使用リミットスイッチ仕様
松下電工製　ＡＺ ７４３０
ＭＬ 小型リミットスイッチ
接点形式　単極双投（１Ｃ）
キャブタイアケーブル０．５ｍ付属
黒 … ｃｏｍ 赤 … ＮＣ 白 … ＮＯ

負荷の種類 / 接点電圧	抵抗負荷	誘導負荷	モーター又は白熱電球負荷	
			NC接点	NO接点
AC 125 V	10 A	6 A	3 A	1.5 A
250 V	10 A	4 A	1.5 A	1.0 A
DC 115 V	0.4 A	0.05 A		

無送水接点部詳細

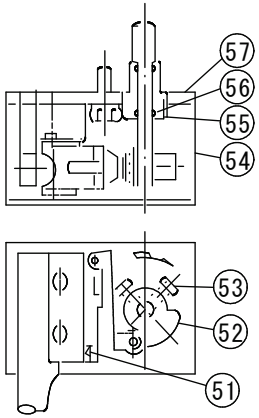

番号	名称	材質	個数	備考
５７	マイクロスイッチ台	ＳＳ４１	１	
５６	Ｏリング	ＮＢＲ	１	
５５	Ｏリングホルダ	Ｃ３６０４ＢＤ	１	
５４	カバー	Ｃ２８０１Ｐ	１	
５３	止めネジ	ＳＳ４１	１	
５２	カム	Ｃ３６０４ＢＤ	１	
５１	マイクロスイッチ		１	
３３	ナット	ＳＵＳ３０４	１	
３２	手動バイパス弁	Ｃ３６０４ＢＤ他	１	
３１	フェルトリング	フェルト	１	
３０	Ｏリング	ＮＢＲ	２	Ｐ－３０
２９	Ｏリング	ＮＢＲ	２	Ｐ－３９
２８	Ｏリング	ＮＢＲ	１	Ｐ－１００
２７	油用チェッキ弁	ＢＣ６	１	
２６	ピストン	ＦＣ２５０	２	
２５	ナット	ＳＵＳ３０４	１	
２４	ロックナット	ＳＵＳ３０４	１	
２３	押しボルト	ＳＵＳ４０３	１	
２２	スプリング押え	ＳＳ４１	１	
２１	スプリング	ＳＷＰＡ	１	
２０	スリーブ	Ｃ３６０４ＢＤ	１	
１９	スタンド	ＦＣ２５０	１	
１８	シリンダーカバー	ＦＣ２５０	１	
１７	オイルゲージ	アクリル	１	
１６	シリンダー	ＦＣ２５０	１	
１５	調整弁	Ｃ３６０４ＢＤ	１	
１４	底板	ＦＣ２５０	１	
１３	バイパス弁胴体	ＦＣＤ４５０	１	
１２	グランドブッシュ	ＢＣ６	１	
１１	スピンドル	ＳＵＳ４０３	１	
１０	ディスタンスピース	ＳＵＳ４０３	１	
９	バルブシート	ＢＣ６	１	
８	Ｏリング	ＮＢＲ	１	Ｐ－２５
７	バイパス弁	ＢＣ６	１	
６	ベンボウ	ＳＵＳ４０３	１	
５	ベンザ	ＳＵＳ３０４	１	
４	アテイタ	ＳＵＳ３０４	１	
３	ゴムイタ	合成ゴム	１	
２	ベンタイ	ＦＣＤ４５０	１	
１	ベンバコ	ＦＣＤ４５０	１	

工事名称	送水ポンプ等点検整備工事		
図面名称	安房系３号逆止弁（CVDB-300）構造図		
工事番号	浄修2024第2号	整理番号	
縮尺	Free	図面枚数	15 葉中 13
完成	令和　年　月　日		
施工業者			
南房総広域水道企業団			
課長		担当	

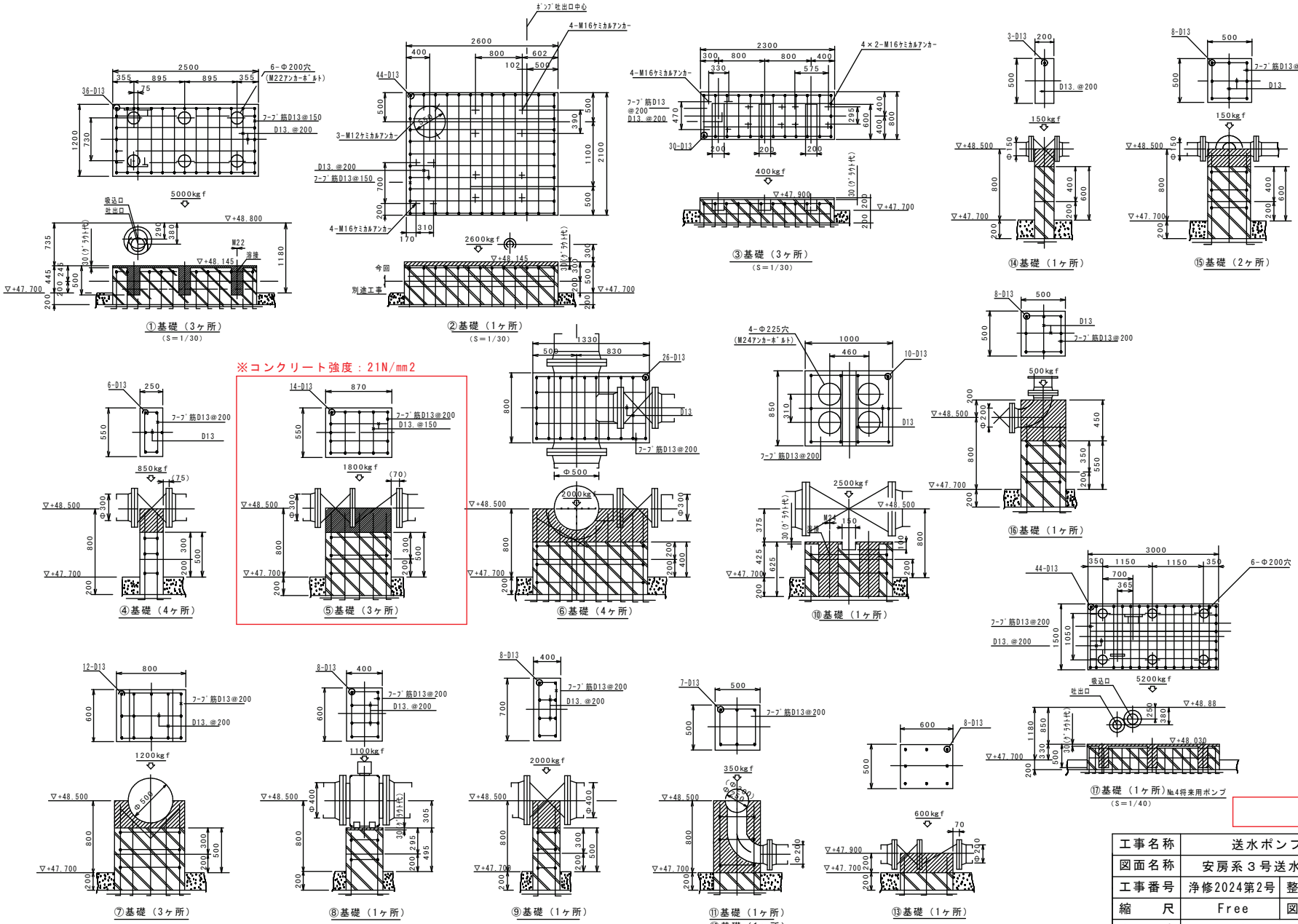

工事名称	送水ポンプ等点検整備工事		
図面名称	安房系３号送水ポンプ逆止弁基礎図		
工事番号	浄修2024第2号	整理番号	
縮　尺	Free	図面枚数	15 葉中 14
完　成	令和　年　月　日		
施工業者			
南房総広域水道企業団			
課　長		担　当	

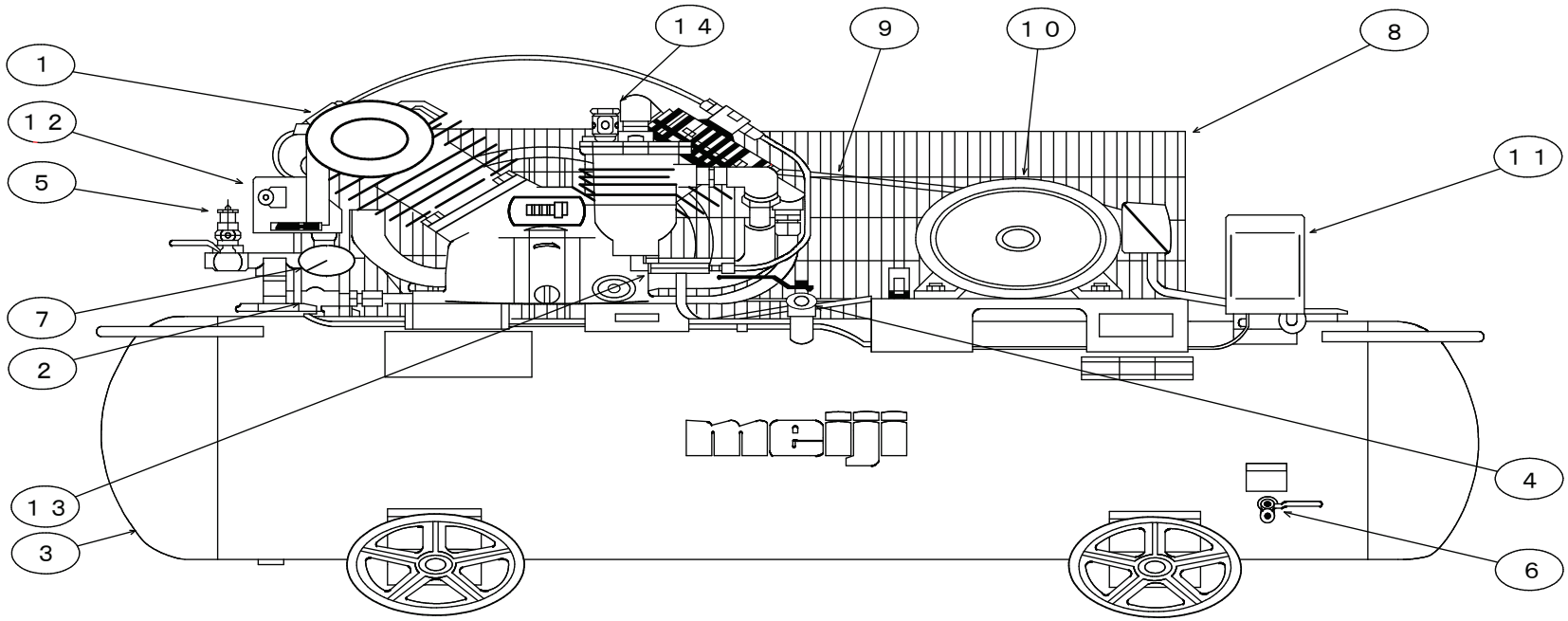

番号	名　　称	数量	番号	名　　称	数量
1	圧縮機本体	1	8	ベルトガード	1
2	逆止弁	1	9	Vベルト	1
3	空気タンク	1	１０	モータ	1
4	空気弁	1	１１	電磁開閉器	1
5	安全弁	1	１２	安全弁	1
6	ドレン弁	1	１３	圧力逃し弁	1
7	圧力計	1	１４	中間圧力用安全弁	1

更新対象：４台

工事名称	送水ポンプ等点検整備工事		
図面名称	コンプレッサー外形図（既設）		
図面番号	浄修2024第2号	整理番号	
縮　尺	Free	図面枚数	15 葉中 15
完　成	令和　年　月　日		
施工業者			
南房総広域水道企業団			
課　長		担　当	